MITSUBISHI ELECTRIC

Changes for the Better

CLIMATIZZAZIONE





ecodan®
Renewable Heating Technology
inwall 2.0

La soluzione da incasso plug&play e full electric per il riscaldamento, il raffrescamento e la produzione di ACS. Una soluzione completa dalle dimensioni compatte, per un'installazione non invasiva.

ecodan®
Renewable Heating Technology
inwall 2.0



SISTEMA DA INCASSO ESTERNO O INTERNO PER IL RAFFRESCAMENTO, IL RISCALDAMENTO E LA PRODUZIONE DI ACQUA CALDA SANITARIA, PENSATA PER RIDURRE GLI SPAZI TECNICI NEI CONDOMINI DI NUOVA COSTRUZIONE.



ACQUA CALDA SANITARIA PRODOTTA IN MODO EFFICIENTE E SOSTENIBILE, SFRUTTANDO LA TECNOLOGIA DELLA POMPA DI CALORE; TEMPERATURA DELL'ACQUA IN USCITA FINO A 60°C E CLASSE ENERGETICA A+.



RISCALDAMENTO DELL'ABITAZIONE AD ACQUA, IN GRADO DI ADATTARSI A TUTTE LE SOLUZIONI IMPIANTISTICHE, GARANTENDO IL COMFORT AMBIENTALE ANCHE CON TEMPERATURE ESTERNE PARTICOLARMENTE RIGIDE.



LE DIMENSIONI COMPATTE PERMETTONO L'INSTALLAZIONE NON INVASIVA ALL'ESTERNO, RECUPERANDO SPAZIO UTILE ALL'INTERNO DELL'UNITÀ ABITATIVA.

ALTE PRESTAZIONI

ErP A+++

PER APPLICAZIONI A BASSA TEMPERATURA

Classe di efficienza energetica stagionale A+++ a bassa temperatura e **livelli sonori tra i più bassi sul mercato,** grazie alle esclusive pompe di calore Mitsubishi Electric.

REFRIGERANTE ECOLOGICO

R32

Le nuove unità ad R32 collegate alle interne D-generation permettono di raggiungere prestazioni elevate con un ridotto impatto ambientale, grazie al refrigerante a basso GWP.

CENTRALINA FTC6



Il sistema Hydrobox è corredato dalla centralina FTC6. Il comando permette il **controllo e la gestione dei principali parametri di funzionamento.**

CONTROLLO REMOTO MELCloud®

Controllo dell'impianto da remoto da **PC, tablet** o **smartphone** attraverso l'interfaccia Wi-fi dedicata (MAC-587IF-E).
Funzioni principali di controllo per sistemi Ecodan:

- On/Off
- Modalità (Auto/Riscaldamento/Raffrescamento)
- Timer settimanale programmabile
- Energy Monitoring

SOLUZIONE PLUG&PLAY

PLUG & PLAY

Il sistema compatto da incasso può essere collegato alle **unità esterne ad espansione diretta**; sono necessari solo i collegamenti delle linee frigo, i collegamenti idarulici e l'allacciamento alla rete idrica.

ecodan®
Renewable Heating Technology
inwall 2.0

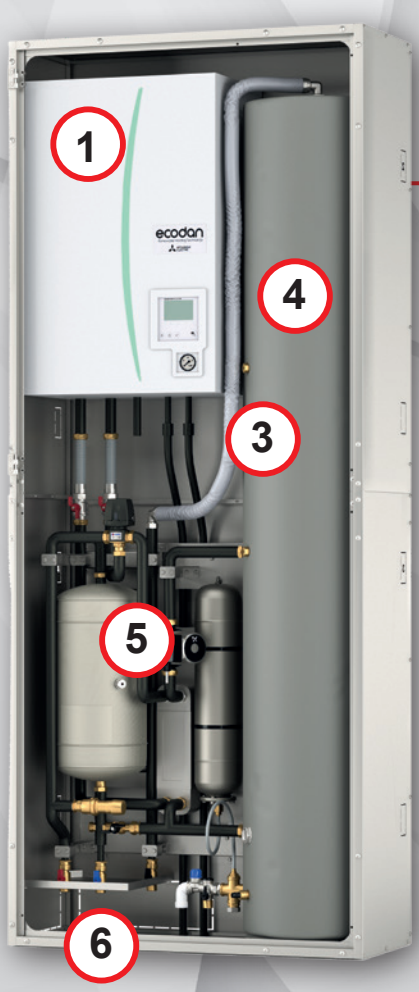

COMPONENTI

1. MODULO HYDROBOX
2. POMPA DI CALORE
3. SONDA ACS

ECODAN INWALL:

4. EINTK175-F - BOLLITORE ACQUA CALDA SANITARIA 175 LITRI
5. EIND2S-F - KIT DI DISTRIBUZIONE
6. EINB2-F BOX ESTERNO

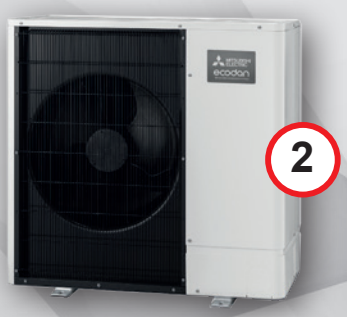

SCHEMA FUNZIONALE

- A PAVIMENTO RADIANTE
- B MANDATA ACS
- C COLLETTORE PAVIMENTO RADIANTE
- D MANDATA ACQUA LATO IMPIANTO
- E RITORNO ACQUA LATO IMPIANTO
- F REFRIGERANTE
- G INGRESSO ACQUA FREDDA ACQUEDOTTO

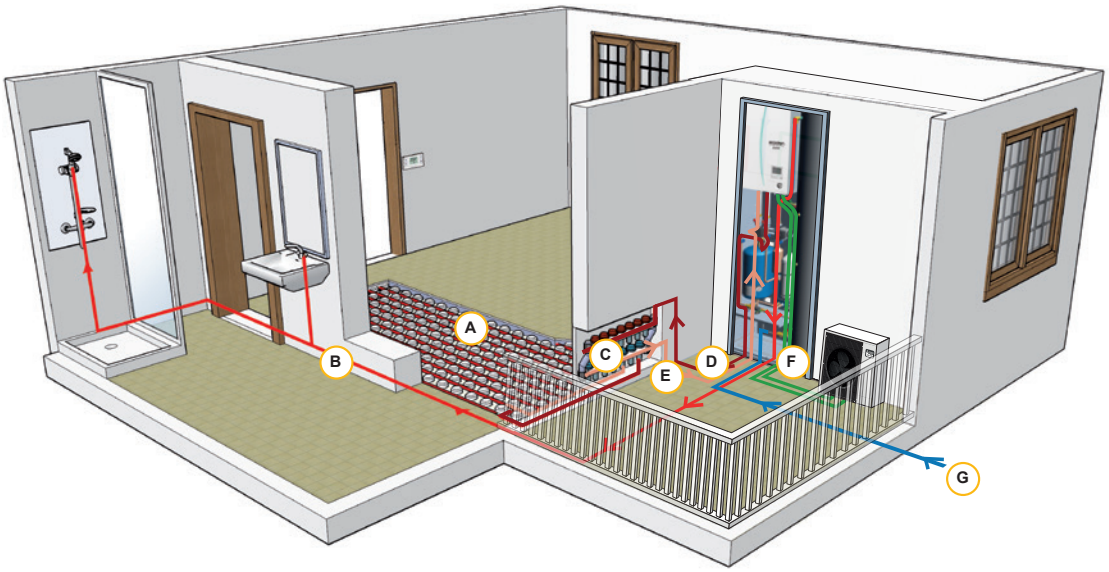

1 MODULO HYDROBOX

L'Hydrobox (EHS*/ERS*) è il modulo idronico che racchiude tutti i principali componenti dell'impianto idraulico in uno spazio ridottissimo: scambiatore di calore, circolatore idraulico, vaso di espansione lato impianto 10L, resistenza elettrica di emergenza 2 kW, componenti di sicurezza, centralina FTC6 per la gestione dell'impianto. Da inserire nel box esterno Ecodan InWall.



2 POMPA DI CALORE

Pompe di calore splittate con ampia scelta di gamma e potenza:

ZUBADAN New Generation — **Prestazioni ottimizzate per bassissime temperature esterne da 9,00 a 16,00 kW.** (Riscaldamento acqua - Raffrescamento acqua - Acqua calda sanitaria)

ecodan Renewable Heating Technology — **Ampia estensione di gamma da 7,00 a 17,00 kW.** (Riscaldamento acqua - Raffrescamento acqua - Acqua calda sanitaria)

Mr.SLIM+ — **Sfrutta il calore recuperato per riscaldare l'acqua in modo gratuito.** (Riscaldamento acqua - Riscaldamento aria - Raffrescamento aria - Acqua calda sanitaria - Recupero di calore)

ecodan Renewable Heating Technology MULTI — **Da 9,30 a 10,0 kW per unire il comfort di una soluzione idronica ai vantaggi dell'espansione diretta**

Da 12,50 a 15,50 kW per unire la flessibilità di un sistema mini VRF. (Riscaldamento acqua - Riscaldamento aria - Raffrescamento aria - Acqua calda sanitaria)





NOVITÀ

R32

R410A

ErP A+++ PER APPLICAZIONI A BASSA TEMPERATURA

3 SONDA ACS

Accessorio PAC-TH011TK2-E

4 BOLLITORE ACQUA CALDA SANITARIA

- **EINTK175-F**
- Accumulo di acqua calda sanitaria in acciaio vetrificato con capacità 175 litri.
- Elevato Isolamento termico in polietilene espanso rigido.
- Metodo di riscaldamento mediante scambiatore esterno a piastre ad elevata efficienza.
- Anodo sacrificale.
- Due pozzetti per il ciclo ACS.

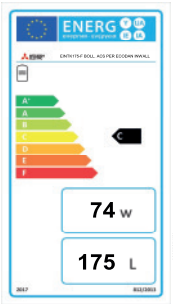



5 KIT DI DISTRIBUZIONE

EIND2S-F

Kit idronico con tutti i componenti del circuito idraulico primario:

- (A) Valvola deviatrice a tre vie
- (B) Accumulo inerziale lato impianto da 22L
- (C) Scambiatore a piastre
- (D) Valvola di by-pass lato impianto
- (E) Circolatore ACS
- (F) Vaso di espansione ACS da 8 litri
- (G) Gruppo di sicurezza

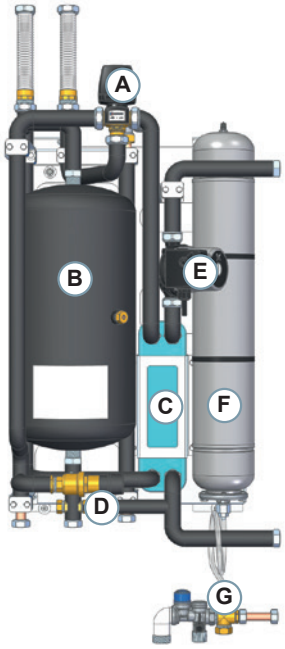

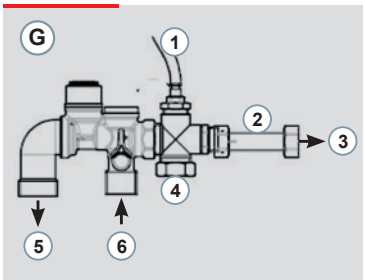

1. Collegamento a vaso espansione sanitario (su Idrokit)
2. Tubo di collegamento NOVITÀ
3. Ingresso acqua fredda nel bollitore
4. Tappo per collegamento valvola termostatica ACS EINTERM-F NOVITÀ
5. Scarico valvola di sicurezza sanitaria
6. Ingresso acqua fredda da rete idrica

6 BOX ESTERNO

EINB2-F

- Armadio da incasso a muro in lamiera zincata
- Nuove dimensioni, tra le più piccole sul mercato: 2300x950x400 (HxLxP)
- Realizzato in 2 semigusci da assemblare per una più facile e veloce installazione
- Pannelli di lamiera pretranciata per facilitare il montaggio e il passaggio delle tubazioni
- Nuova dima per collegamenti idraulici comprensiva di rubinetti
- Installazione ad incasso all'esterno o all'interno
- Lo sportello con anta dedicata per l'Hydrobox ne permette una facile accessibilità per la gestione dell'impianto



VISTA LATERALE DX

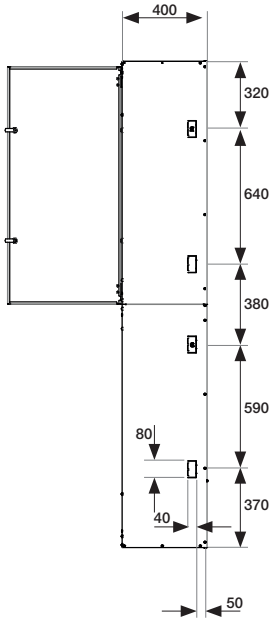

VISTA FRONTALE

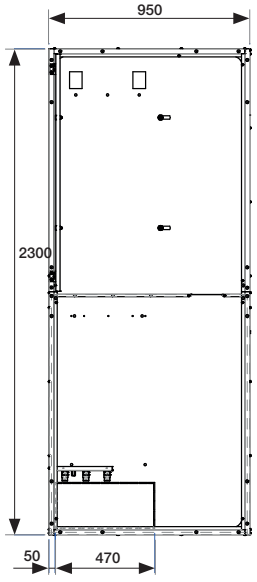

VISTA LATERALE SX

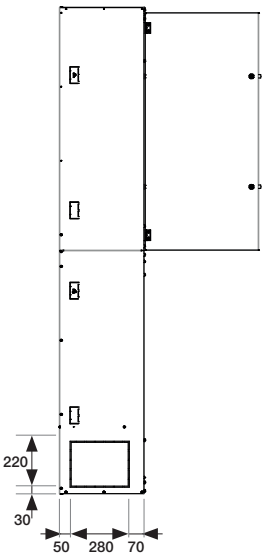

VISTA DALL'ALTO

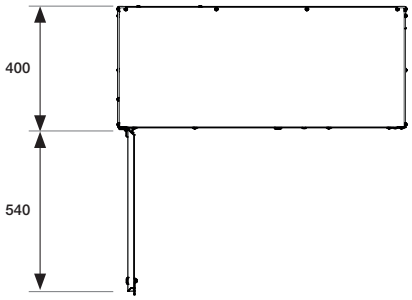

VISTA DAL BASSO

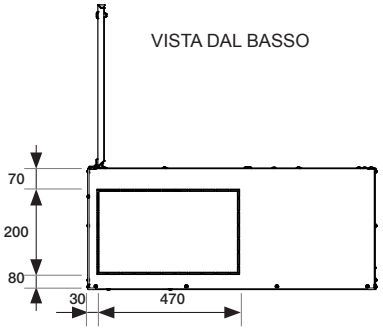

DATI ACCUMULO SANITARIO E INERZIALE

		EINTK175 – F Accumulo sanitario 175 lt	EIND2S – F Accumulo Inerziale 22 lt
Dispersione termica	W	74	32
Superficie disperdente	m^2	2,189	0,34
Spessore strato isolante	mm	30	15
Densità isolante	Kg/m^3	42	-
Conduttività isolante	W/mK	0,0243	0,028

PESI

Elemento	Peso a vuoto [kg]	Peso con acqua [kg]
Armadio	58	58
Bollitore ACS	41	216
Kit idraulico	30	56
Hydrobox	45	51
Totale	**174**	**381**

ACCESSORI

VALVOLA TERMOSTATICA ACS EINTERM-F

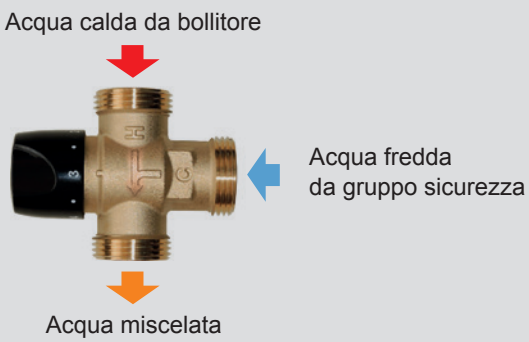

Kit accessorio EINTERM-F

Campo di regolazione: 35÷60 °C

Pressione massima statica: 10 bar

Pressione massima differenziale: 5 bar

Stabilità di regolazione: ±2 K entro le prestazioni max
Temperatura massima in ingresso: 95°C

Posizione	MIN	1	2	3	4	5	MAX
Temperatura	38°C	41°C	45°C	50°C	54°C	58°C	60°C

Tubo flessibile di collegamento acqua fredda incluso

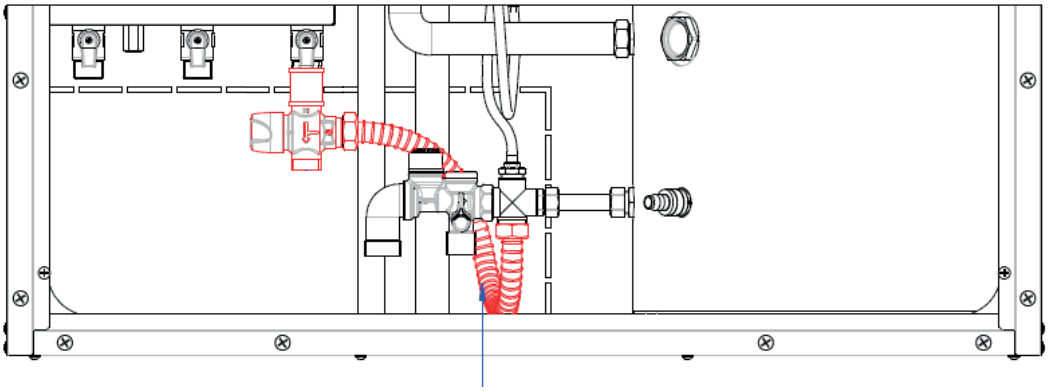

DOSATORE DI POLIFOSFATI EINPUR-F



Kit accessorio EINPUR-F

Pressione massima di esercizio: 8 bar

Temperatura di esercizio: 4 ÷ 45°C

Max durezza totale: 35°F

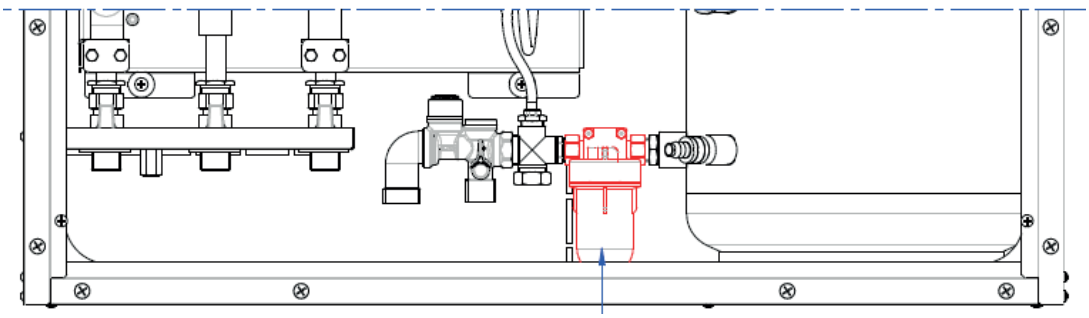

SCHEMA IDRAULICO

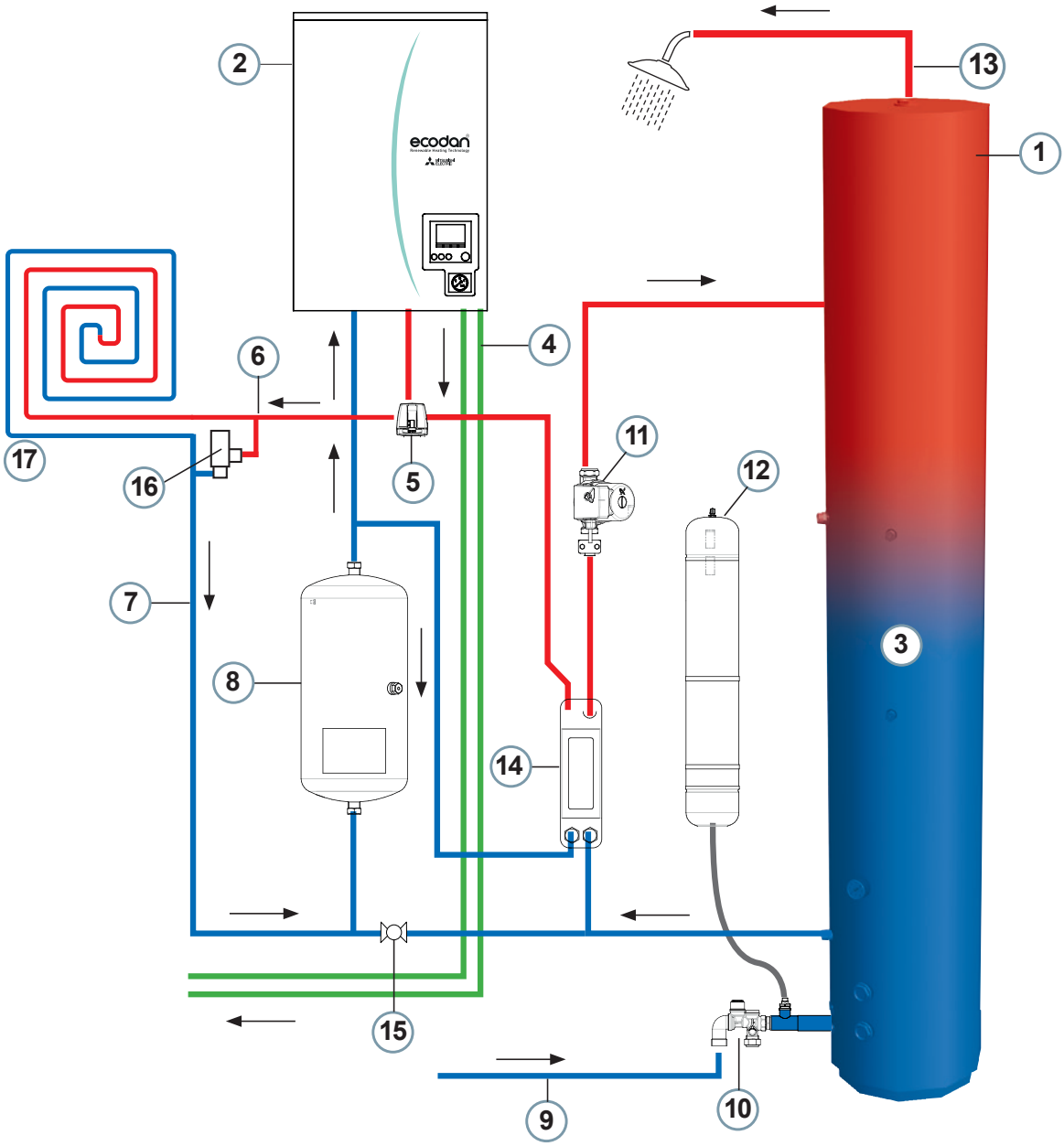

1. Bollitore acs 175 litri
2. Modulo Hydrobox
3. Pozzetti per sonda ACS
4. Tubazioni refrigerante
5. Valvola a 3 vie
6. Mandata impianto
7. Ritorno impianto
8. Accumulo inerziale impianto 22 litri
9. Ingresso acqua dalla rete
10. Gruppo di sicurezza
11. Circolatore ACS
12. Vaso di espansione sanitario da 8 litri
13. Mandata ACS
14. Scambiatore a piastre
15. Valvola carico impianto manuale
16. Valvola di sovrapressione (by-pass)
17. Terminale ambiente (non in dotazione)

PREDISPOSIZIONE TUBAZIONI

Le tubazioni per i collegamenti frigo e quelli idraulici saranno predisposti seguendo le indicazioni riportate nelle figure seguenti.

Vista frontale generale

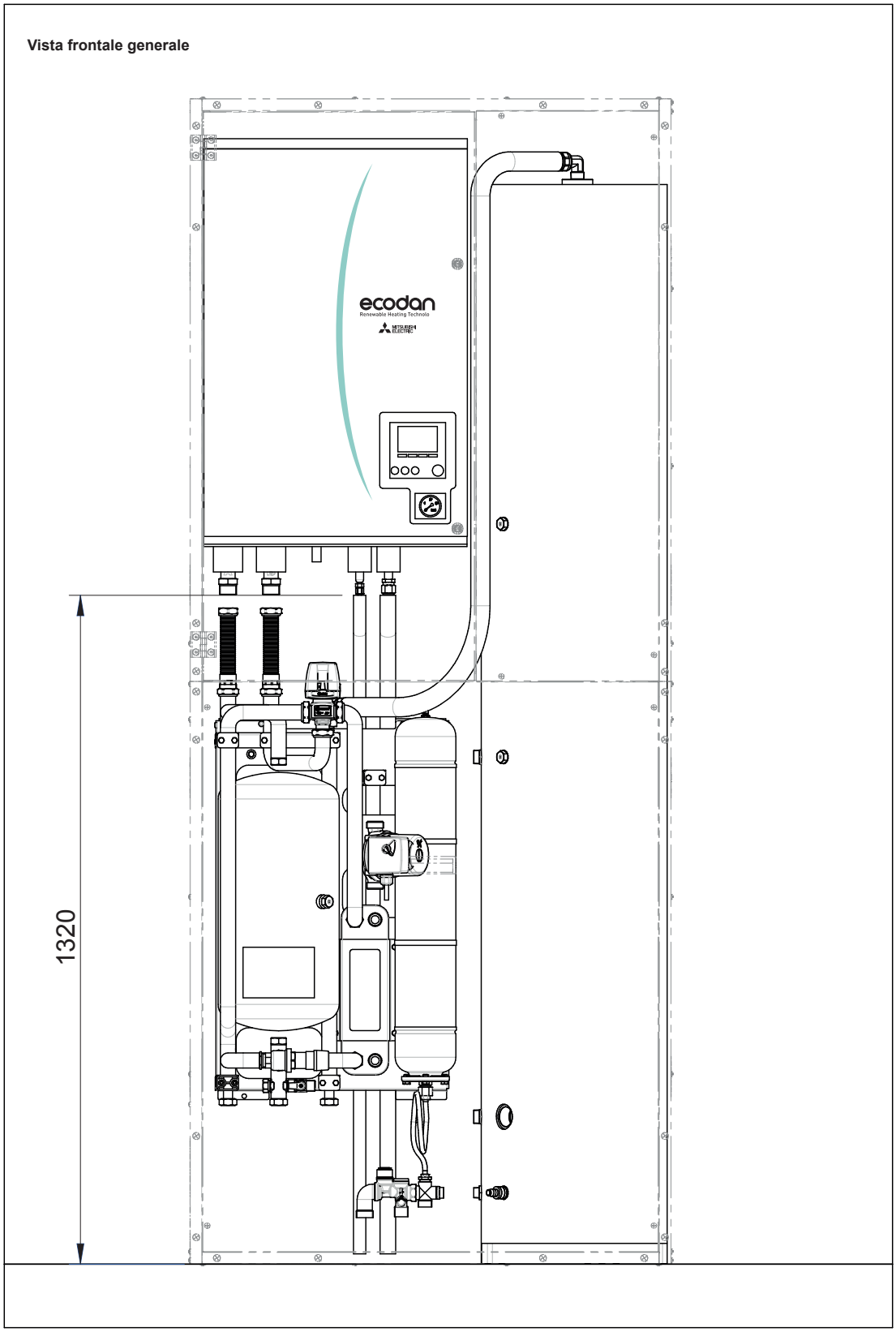

PREDISPOSIZIONE TUBAZIONI

DETTAGLIO PREDISPOSIZIONE TUBAZIONI IDRAULICHE

Vista frontale

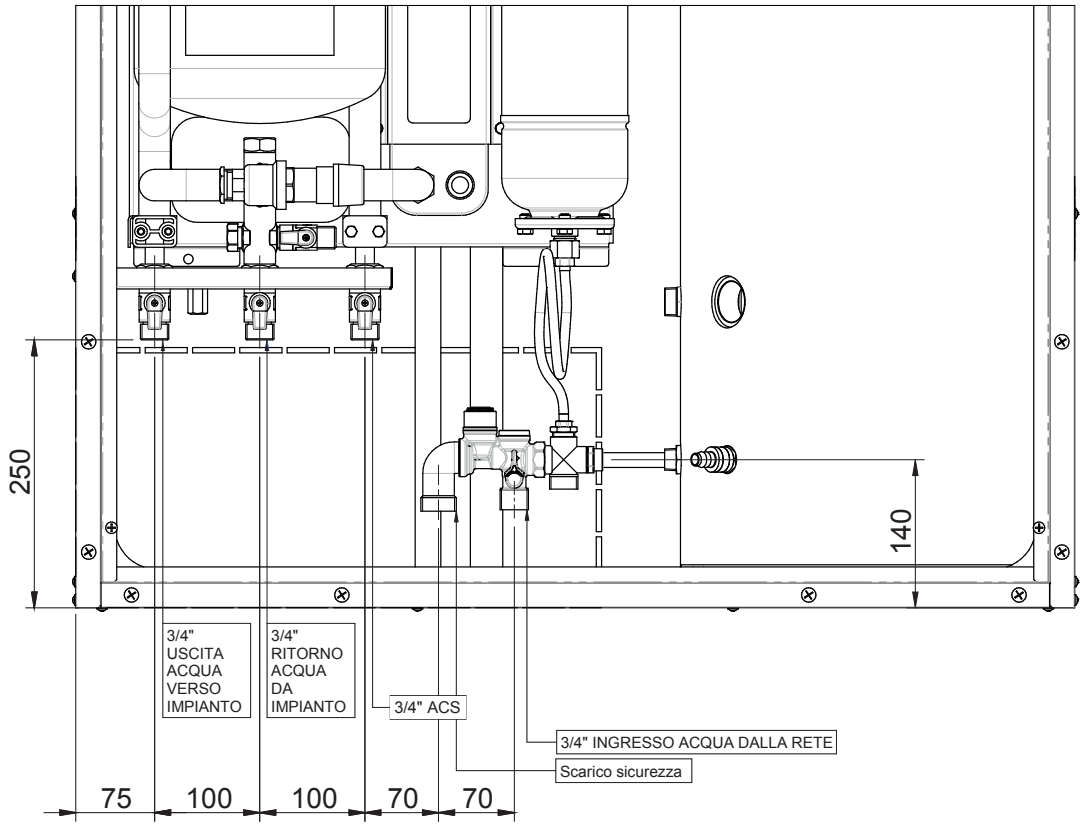

Vista dall'alto

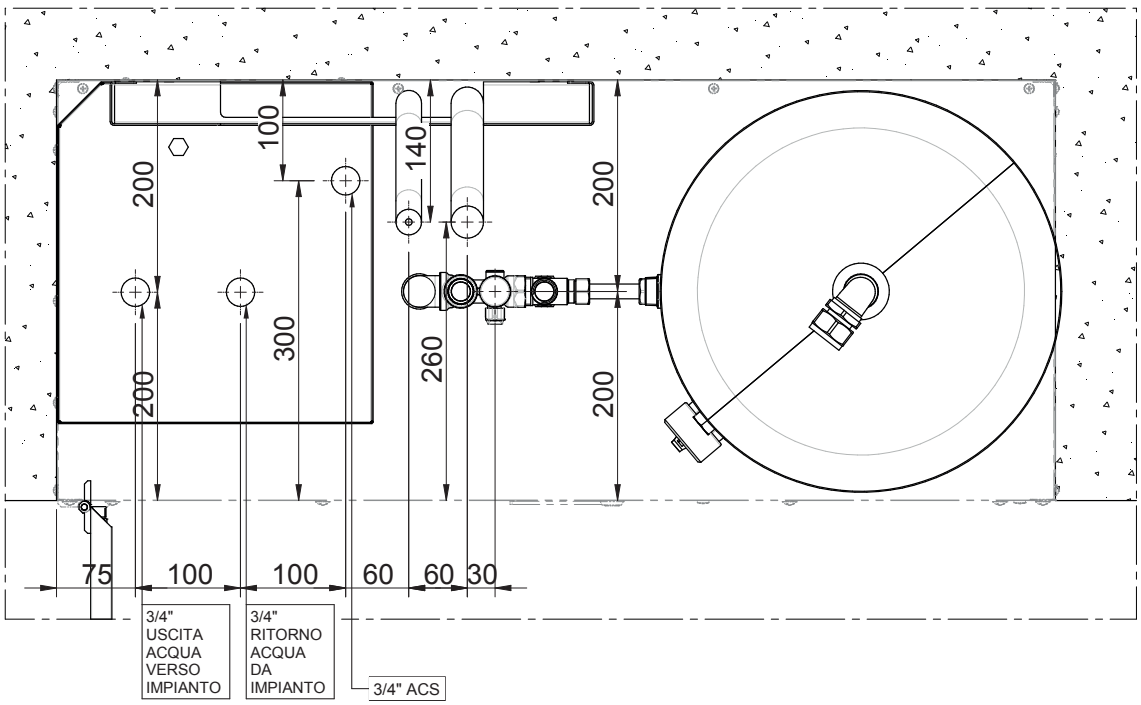

SPECIFICHE TECNICHE

COMBINAZIONI ECODAN INWALL											
BOX ESTERNO PER ECODAN INWALL				EINB2-F							
KIT DISTRIBUZIONE PER ECODAN INWALL				EIND2S-F							
BOLLITORE 200L ACS PER ECODAN INWALL				EINTK175-F							
SONDA ACS				**PAC-TH011TK2-E**							
UNITÀ INTERNA				**ERSD-VM2D**							
HYDROBOX	Taglia			SMALL							
	Alimentazione	Tens./Freq./Fasi	V/Hz/n°	230/50/1							
	Generale	Versione		Reversibile							
		Dimensioni AxLxP	mm	800 x 530 x 360							
		Peso a vuoto	kg	44							
		Contenuto acqua impianto del modulo	litri	5,2							
		Colore	RAL	9016							
		Potenza sonora	dB(A)	41							
	Connessioni	Tipo refrigerante		R32/R410A							
		Refrigerante (gas/liquido)	mm	12,7/6,35							
		Acqua (risc./raffr.)	mm	G1-A							
UNITÀ ESTERNA				ecodan Renewable Heating Technology							
				SUZ-SWM40VA2	**SUZ-SWM60VA2**	**SUZ-SWM80VA2**	**SUZ-SWM100VA**	**PUZ-SWM80VAA**	**PUZ-SWM100VAA PUZ-SWM100YAA**	**PUZ-SWM120VAA PUZ-SWM120YAA**	**PUZ-SWM140VAA PUZ-SWM140YAA**
	Alimentazione	Tensione/Freq./Fasi	V/Hz/n°	230/50/1	230/50/1	230/50/1	230/50/1	230/50/1	230/50/1 400/50/3+N	230/50/1 400/50/3+N	230/50/1 400/50/3+N
Riscaldamento	Aria 7° / Acqua 35° Delta 5° C	Capacità Min / Nom / Max	kW	**1,90 / 3,00 / 6,70**	**2,70 / 5,00 / 8,40**	**3,60 / 6,00 / 10,10**	**3,60 / 7,50 / 11,70**	**2,40 / 6,00 / 8,90**	**2,50 / 8,00 / 10,90**	**2,50 / 10,00 / 12,90**	**3,50 / 12,00 / 14,40**
		Potenza assorbita Min/Nom/Max	kW	0,39 / 0,59 / 1,86	0,60 / 1,03 / 2,34	0,72 / 1,17 / 2,66	0,72 / 1,55 / 3,28	0,68 / 1,20 / 1,91	0,71 / 1,60 / 2,32	0,69 / 2,06 / 3,11	0,82 / 2,50 / 4,07
		COP Min / Nom / Max		4,81 / 5,11 / 3,60	4,49 / 4,85 / 3,58	4,98 / 5,10 / 3,79	4,98 / 4,85 / 3,56	3,50 / 5,00 / 4,65	3,50 / 5,00 / 4,70	3,62 / 4,85 / 4,14	4,24 / 4,80 / 3,54
	Aria -7° / Acqua 35°	Capacità Min / Nom / Max	kW	**2,50 / 4,50 / 6,50**	**2,80 / 6,00 / 7,00**	**3,90 / 7,00 / 8,00**	**3,90 / 7,50 / 9,00**	**3,50 / 8,00 / 8,80**	**3,50 / 10,00 / 11,90**	**3,50 / 12,10 / 12,50**	**3,90 / 13,00 / 13,20**
		Potenza assorbita Min/Nom/Max	kW	0,80 / 1,51 / 2,57	0,77 / 1,90 / 2,60	1,32 / 2,41 / 3,04	1,32 / 2,63 / 3,54	1,20 / 2,58 / 2,90	1,20 / 3,39 / 4,44	1,18 / 4,44 / 5,38	1,28 / 5,20 / 5,81
		COP Min / Nom / Max		3,11 / 2,97 / 2,53	3,64 / 3,16 / 2,69	2,95 / 2,90 / 2,63	2,95 / 2,85 / 2,54	2,90 / 3,10 / 3,03	2,90 / 2,95 / 2,68	2,96 / 2,70 / 2,47	3,03 / 2,50 / 2,27
	Temperatura acqua	Max	°C	60	60	60	60	60	60	60	60
	Bassa Temperatura acqua 35°C[1] (stagione media)	RANK		**A+++**	**A+++**	**A+++**	**A+++**	**A+++**	**A+++**	**A+++**	**A+++**
		SCOP		5,06	4,80	4,74	4,61	4,87	4,71	4,59	4,62
		ηs	%	200	189	187	182	192	186	181	182
	Media Temperatura acqua 55°C[1] (stagione media)	RANK		**A++**	**A++**	**A++**	**A++**	**A++**	**A++**	**A++**	**A++**
		SCOP		3,45	3,48	3,44	3,43	3,49	3,50	3,41	3,50
		ηs	%	135	136	135	134	137	137	134	137
	Produzione di ACS[2]	RANK (Profilo di carico ACS)		**A+ (L)**	**A+ (L)**	**A+ (L)**	**A+ (L)**	**A+ (L)**	**A+ (L)**	**A+ (L)**	**A+ (L)**
		ηwh	%	147	142	144	144	134	134	134	123
Raffrescamento	Aria 35° / Acqua 18° Delta 5° C	Capacità Min / Nom / Max	kW	**1,60 / 5,60 / 6,50**	**2,10 / 6,00 / 7,20**	**3,00 / 6,70 / 9,10**	**3,00 / 8,10 / 10,10**	**3,00 / 8,00 / 10,00**	**3,00 / 10,00 / 12,00**	**3,10 / 12,00 / 13,50**	**4,40 / 14,00 / 15,00**
		Potenza assorbita Min/Nom/Max	kW	0,29 / 1,19 / 1,55	0,49 / 1,29 / 1,92	0,63 / 1,32 / 2,33	0,68 / 1,82 / 2,92	0,70 / 1,63 / 2,16	0,69 / 2,20 / 2,85	0,73 / 2,79 / 3,30	1,23 / 3,87 / 4,40
		EER Min / Nom / Max		5,45 / 4,71 / 4,18	4,23 / 4,65 / 3,75	4,72 / 5,06 / 3,89	4,41 / 4,44 / 3,46	4,28 / 4,90 / 4,62	4,32 / 4,55 / 4,21	4,24 / 4,30 / 4,09	3,58 / 3,62 / 3,41
	Temperatura acqua	Min	°C	5	5	5	5	5	5	5	5
	Unità esterna	Massima corrente assorbita	A	16	16	20	20	17	22/9	28/12	28/12
		Dimensioni AxLxP	mm	714x800x285	714x800x285	880x840x330	880x840x330	1040x1050x480	1040x1050x480	1040x1050x480	1040x1050x480
		Peso	Kg	39	40	53	53	104,5	105,5 / 113,5	112 / 124,5	113,5 / 124,5
		Pressione sonora	dB(A)	43	45	46	47	41	44	45	46
		Potenza sonora	dB(A)	57	60	60	62	54	58	58	58
	Linee frigorifere	Diametri gas	mm	6,35 (1/4)	6,35 (1/4)	6,35 (1/4)	6,35 (1/4)	6,35 (1/4)	6,35 (1/4)	6,35 (1/4)	6,35 (1/4)
		Diametri liquido	mm	12,7 (1/2)	12,7 (1/2)	12,7 (1/2)	12,7 (1/2)	15,88 (5/8)	15,88 (5/8)	15,88 (5/8)	15,88 (5/8)
		Lunghezza max (min)	m	30 / 2 / 5	30 / 2 / 5	50 / 2 / 7	50 / 2 / 7	50 / 2 / 10	50 / 2 / 10	30 / 2 / 0 *	30 / 2 / 0 *
		Dislivello max	m	30	30	30	30	30	30	30	30
	Campo di funz. garantito	Riscaldamento	min/max	-25°C/ + 24°C	-25°C/ + 24°C	-25°C/ + 24°C	-25°C/ + 24°C	-25°C/ + 24°C	-25°C/ + 24°C	-25°C/ + 24°C	-25°C/ + 24°C
		ACS	min/max	-25°C/ + 35°C	-25°C/ + 35°C	-25°C/ + 35°C	-25°C/ + 35°C	-25°C/ + 42°C	-25°C/ + 42°C	-25°C/ + 42°C	-25°C/ + 42°C
		Raffrescamento	min/max	10°C/ + 46°C	10°C/ + 46°C	10°C/ + 46°C	10°C/ + 46°C	10°C/ + 52°C	10°C/ + 52°C	10°C/ + 52°C	10°C/ + 52°C
	Refrigerante	Tipo / Precarica	Kg	R32 / 0,8	R32 / 0,8	R32 / 1,1	R32 / 1,1	R32 / 1,80	R32 / 1,80	R32 / 1,80	R32 / 1,80
		GWP[3] / Tons CO_2 Eq.		675 / 0,54	675 / 0,54	675 / 0,74	675 / 0,74	675 / 1,21	675 / 1,21	675 / 1,21	675 / 1,21

COMBINAZIONI ECODAN INWALL										
BOX ESTERNO PER ECODAN INWALL				EINB2-F						
KIT DISTRIBUZIONE PER ECODAN INWALL				EIND2S-F						
BOLLITORE 200L ACS PER ECODAN INWALL				EINTK175-F						
SONDA ACS				**PAC-TH011TK2-E**						
UNITÀ INTERNA				**ERSD-VM2D**						
HYDROBOX	Taglia			SMALL						
	Alimentazione	Tens./Freq./Fasi	V/Hz/n°	230/50/1						
	Generale	Versione		Reversibile						
		Dimensioni AxLxP	mm	800 x 530 x 360						
		Peso a vuoto	kg	44						
		Contenuto acqua impianto del modulo	litri	5,2						
		Colore	RAL	9016						
		Potenza sonora	dB(A)	41						
	Connessioni	Tipo refrigerante		R32/R410A						
		Refrigerante (gas/liquido)	mm	15,88/9,52						
		Acqua (risc./raffr.)	mm	G1-A						
UNITÀ ESTERNA				ZUBADAN New Generation						
				PUZ-SHWM80VAA PUZ-SHWM80YAA	**PUZ-SHWM100VAA PUZ-SHWM100YAA**	**PUZ-SHWM120VAA PUZ-SHWM120YAA**	**PUZ-SHWM140VAA PUZ-SHWM140YAA**	**PUD-SHWM80VAA**	**PUD-SHWM100VAA**	**PUD-SHWM120VAA PUD-SHWM120YAA**
	Alimentazione	Tensione/Freq./Fasi	V/Hz/n°	230/50/1 400/50/3+N	230/50/1 400/50/3+N	230/50/1 400/50/3+N	230/50/1 400/50/3+N	230/50/1	230/50/1	230/50/1 400/50/3+N
Riscaldamento	Aria 7° / Acqua 35° Delta 5° C	Capacità Min / Nom / Max	kW	**2,40 / 6,00 / 8,90**	**2,50 / 8,00 / 10,90**	**2,50 / 10,00 / 12,90**	**3,50 / 12,00 / 14,40**	**2,40 / 8,00 / 8,90**	**2,50 / 10,00 / 10,90**	**2,50 / 12,00 / 12,90**
		Potenza assorbita Min / Nom / Max	kW	0,68 / 1,19 / 1,91	0,71 / 1,60 / 2,32	0,69 / 2,06 / 3,12	0,83 / 2,50 / 4,07	0,68 / 1,7 / 1,93	0,70 / 2,09 / 2,34	0,70 / 2,79 / 5,22
		COP Min / Nom / Max		3,50 / 5,05 / 4,65	3,50 / 5,00 / 4,70	3,62 / 4,85 / 4,14	4,24 / 4,80 / 3,54	3,50 / 4,70 / 4,60	3,55 / 4,78 / 4,65	3,55 / 4,30 / 4,10
	Aria -7° / Acqua 35°	Capacità Min / Nom / Max	kW	**3,50 / 8,00 / 10,00**	**3,50 / 10,00 / 13,20**	**3,50 / 12,10 / 14,90**	**3,90 / 14,00 / 15,80**	**3,50 / 8,00 / 10,00**	**3,50 / 10,00 / 13,20**	**3,50 / 12,00/ 14,90**
		Potenza assorbita Min / Nom / Max	kW	1,20 / 2,54 / 3,33	1,20 / 3,28 / 4,92	1,18 / 4,18 / 6,16	1,29 / 5,13 / 7,12	1,20 / 2,54 / 3,36	1,20 / 3,28 / 4,98	1,20 / 4,21 / 6,21
		COP Min / Nom / Max		2,90 / 3,15 / 3,00	2,90 / 3,05 / 2,68	2,96 / 2,87 / 2,42	3,03 / 2,73 / 2,22	2,90 / 3,14 / 2,97	2,90 / 3,05 / 2,65	2,90 / 2,85 / 2,40
	Temperatura acqua	Max	°C	60	60	60	60	60	60	60
	Bassa Temperatura acqua 35°C[1] (stagione media)	RANK		**A+++**	**A+++**	**A+++**	**A+++**	**A+++**	**A+++**	**A+++**
		SCOP		4,89	4,78	4,66	4,79	4,52	4,5	4,67
		ηs	%	193	188	184	189	181	180	179
	Media Temperatura acqua 55°C[1] (stagione media)	RANK		**A++**	**A++**	**A++**	**A++**	**A++**	**A++**	**A++**
		SCOP		3,52	3,57	3,55	3,64	3,37	3,4	3,37
		ηs	%	138	140	139	143	135	136	135
	Produzione di ACS[2]	RANK (Profilo di carico ACS)		**A+ (L)**	**A+ (L)**	**A+ (L)**	**A+ (L)**	**A+ (L)**	**A+ (L)**	**A+ (L)**
		ηwh	%	134	134	134	123	148	148	148
Raffrescamento	Aria 35° / Acqua 18° Delta 5° C	Capacità Min / Nom / Max	kW	**3,00 / 8,00 / 10,00**	**3,00 / 10,00 / 12,00**	**3,10 / 12,00 / 13,50**	**4,40 / 14,00 / 15,00**	-	-	-
		Potenza assorbita Min / Nom / Max	kW	0,70 / 1,63 / 2,16	0,69 / 2,20 / 2,85	0,73 / 2,79 / 3,30	1,23 / 3,87 / 4,40	-	-	-
		EER Min / Nom / Max		4,28 / 4,90 / 4,62	4,32 / 4,55 / 4,21	4,24 / 4,30 / 4,09	3,58 / 3,62 / 3,41	-	-	-
	Temperatura acqua	Min	°C	5	5	5	5	-	-	-
	Unità esterna	Massima corrente assorbita	A	19/8	27/9	28/12	35/12	22	26	28 / 12
		Dimensioni AxLxP	mm	1040x1050x480	1040x1050x480	1040x1050x480	1040x1050x480	1020X1050X480	1020X1050X480	1020X1050X480
		Peso	Kg	106 / 115	106,5 / 115	113,5 / 125,5	114,5 / 126	102	108	108
		Pressione sonora	dB(A)	41	44	45	46	42	44	46
		Potenza sonora	dB(A)	54	58	58	58	56	59	60
	Linee frigorifere	Diametri gas	mm	6,35 (1/4)	6,35 (1/4)	6,35 (1/4)	6,35 (1/4)	12,7 (1/2)	12,7 (1/2)	12,7 (1/2)
		Diametri liquido	mm	15,88 (5/8)	15,88 (5/8)	15,88 (5/8)	15,88 (5/8)	6,35 (1/4)	6,35 (1/4)	6,35 (1/4)
		Lunghezza max (min)	m	50 / 2 / 10	50 / 2 / 10	30 / 2 / 0 *	30 / 2 / 0 *	30 (2)	30 (2)	30 (2)
		Dislivello max	m	30	30	30	30	30	30	30
	Campo di funz. garantito	Riscaldamento	min/max	-30°C/ + 24°C	-30°C/ + 24°C	-30°C/ + 24°C	-30°C/ + 24°C	-28°C/ + 24°C	-28°C/ + 24°C	-28°C/ + 24°C
		ACS	min/max	-30°C/ + 42°C	-30°C/ + 42°C	-30°C/ + 42°C	-30°C/ + 42°C	-28°C/ + 35°C	-28°C/ + 35°C	-28°C/ + 35°C
		Raffrescamento	min/max	10°C/ + 52°C	10°C/ + 52°C	10°C/ + 52°C	10°C/ + 52°C			
	Refrigerante	Tipo / Precarica	Kg	R32 / 1,80	R32 / 1,80	R32 / 1,80	R32 / 1,80	R32 / 1,40	R32 / 1,70	R32 / 1,70
		GWP[3] / Tons CO_2 Eq.		675 / 1,21	675 / 1,21	675 / 1,21	675 / 1,21	675/0,94	675/1,15	675/1,15

COMBINAZIONI ECODAN INWALL									
BOX ESTERNO PER ECODAN INWALL				EINB2-F					
KIT DISTRIBUZIONE PER ECODAN INWALL				EIND2S-F					
BOLLITORE 200L ACS PER ECODAN INWALL				EINTK175-F					
SONDA ACS				**PAC-TH011TK2-E**					
UNITÀ INTERNA				**ERSD-VM2D**					
HYDROBOX	Taglia			SMALL					
	Alimentazione	Tens./Freq./Fasi	V/Hz/n°	230/50/1					
	Generale	Versione		Reversibile					
		Dimensioni AxLxP	mm	800 x 530 x 360					
		Peso a vuoto	kg	44					
		Contenuto acqua impianto del modulo	litri	5,2					
		Colore	RAL	9016					
		Potenza sonora	dB(A)	41					
	Connessioni	Tipo refrigerante		R32/R410A					
		Refrigerante (gas/liquido)	mm	15,88/9,52					
		Acqua (risc./raffr.)	mm	G1-A					
UNITÀ ESTERNA				ecodan			ZUBADAN		
				PUHZ-SW75VAA	**PUHZ-SW100VAA PUHZ-SW100YAA**	**PUHZ-SW120VHA PUHZ-SW120YHA**	**PUHZ-SHW80VAA**	**PUHZ-SHW112VAA PUHZ-SHW112YAA**	**PUHZ-SHW140YHA**
	Alimentazione	Tensione/Freq./Fasi	V/Hz/n°	230 / 50 / 1	230 / 50 / 1 400 / 50 / 3+N	230 / 50 / 1 400 / 50 / 3+N	230 / 50 / 1	230 / 50 / 1 400 / 50 / 3+N	400 / 50 / 3+N
Riscaldamento	Aria 7° / Acqua 35° Delta 5° C	Capacità Min / Nom / Max	kW	**2,90 / 8,00 / 9,50**	**3,40 / 11,20 / 13,09**	**5,80 / 16,00 / 17,28**	**2,90 / 8,00 / 9,31**	**3,40 / 11,20 / 13,09**	**5,80 / 14,00 / 16,42**
		Potenza assorbita Min / Nom / Max	kW	0,61 / 1,82 / 2,32	0,71 / 2,51 / 3,22	1,32 / 3,90 / 4,29	0,61 / 1,72 / 2,08	0,71 / 2,51 / 3,22	1,32 / 3,32 / 4,33
		COP Min / Nom / Max		4,76 / 4,40 / 4,10	4,48 / 4,46 / 4,07	4,39 / 4,10 / 4,03	4,76 / 4,65 / 4,47	4,48 / 4,46 / 4,07	4,39 / 4,22 / 3,79
	Aria -7° / Acqua 35°	Capacità Min / Nom / Max	kW	**3,70 / 6,30 / 8,40**	**3,60 / 8,90 / 9,98**	**4,20 / 11,20 / 12,37**	**3,70 / 8,00 / 9,19**	**3,60 / 11,20 / 12,17**	**4,20 / 14,00 / 15,66**
		Potenza assorbita Min / Nom / Max	kW	1,06 / 1,99 / 2,67	1,22 / 2,78 / 3,50	1,57 / 3,93 / 4,67	1,06 / 2,30 / 2,77	1,22 / 3,35 / 5,13	1,57 / 5,43 / 6,42
		COP Min / Nom / Max		3,47 / 3,16 / 3,14	2,94 / 3,20 / 2,85	2,68 / 2,85 / 2,65	3,47 / 3,48 / 3,32	2,94 / 3,34 / 2,37	2,68 / 2,58 / 2,44
	Temperatura acqua	Max	°C	60	60	60	60	60	60
	Bassa Temperatura acqua 35°C[1] (stagione media)	RANK		**A++**	**A++**	**A++**	**A++**	**A++**	**A++**
		SCOP		4,15	4,25	4,10	4,30	4,32	4,12
		ηs	%	166	170	164	172	173	165
	Media Temperatura acqua 55°C[1] (stagione media)	RANK		**A++**	**A++**	**A++**	**A++**	**A++**	**A++**
		SCOP		3,30	3,30	3,17	3,37	3,42	3,20
		ηs	%	132	132	127	135	137	128
	Produzione di ACS[2]	RANK (Profilo di carico ACS)		**A+ (L)**	**A+ (L)**	**A+ (L)**	**A+ (L)**	**A+ (L)**	**A+ (L)**
		ηwh	%	145	145	145	145	145	138
Raffrescamento	Aria 35° / Acqua 18° Delta 5° C	Capacità Min / Nom / Max	kW	**3,30 / 7,10 / 9,60**	**4,10 /10,00 / 14,80**	**5,80 / 14,00 / 16,00**	**4,10 / 7,10 / 10,40**	**4,10 / 10,00 / 14,80**	**4,50 / 12,50 / 16,00**
		Potenza assorbita Min / Nom / Max	kW	0,60 / 1,60 / 2,81	0,88 / 2,11 / 4,01	1,20 / 3,43 / 4,46	0,99 / 1,57 / 2,49	0,88 / 2,11 / 4,01	1,02 / 2,93 / 4,95
		EER Min / Nom / Max		5,44 / 4,43 / 3,41	4,66 / 4,74 / 3,69	4,83 / 4,08 / 3,59	4,15 / 4,52 / 4,18	4,66 / 4,74 / 3,69	4,39 / 4,26 / 3,23
	Temperatura acqua	Min	°C	5	5	5	5	5	5
	Unità esterna	Massima corrente assorbita	A	22	28	29,5	22,0	29 /13	13
		Dimensioni AxLxP	mm	1020 x 1050 x 480	1020 x 1050 x 480	1350 x 950 x 330	1020x1050x480	1020x1050x480	1350x950x330
		Peso	Kg	92	114 / 126	118 / 130	104	116 / 128	134
		Pressione sonora	dB(A)	43	47	54	45	47	52
		Potenza sonora	dB(A)	58	60	72	59	60	70
	Linee frigorifere	Diametri gas	mm	15,88 (5/8)	15,88 (5/8)	15,88 (5/8)	15,88 (5/8)	15,88 (5/8)	15,88 (5/8)
		Diametri liquido	mm	9,52 (3/8)	9,52 (3/8)	9,52 (3/8)	9,52 (3/8)	9,52 (3/8)	9,52 (3/8)
		Lunghezza max (min)	m	40 (2)	75 (2)	75 (2)	75 (2)	75 (2)	75 (2)
		Dislivello max	m	30	30	30	30	30	30
	Campo di funz. garantito	Riscaldamento	min/max	-20 / +21	-20 / +21	-20 / +21	-28 / +24	-28 / +24	-28 / +21
		ACS	min/max	-20 / +35	-20 / +35	-20 / +35	-28 / +35	-28 / +35	-28 / +35
		Raffrescamento	min/max	-15 / +46	-15 / +46	+10 / +46	-15 / +46	-15 / +46	-10 / +46
	Refrigerante	Tipo / Precarica	Kg	R410A / 3,0	R410A / 4,20	R410A / 4,60	R410A / 4,60	R410A / 5,50	R410A / 5,50
		GWP[3] / Tons CO_2 Eq.		2088/6,26	2088 / 8,77	2088 / 9,60	2088 / 9,60	2088 / 11,48	2088 / 11,48

COMBINAZIONI ECODAN INWALL				
BOX ESTERNO PER ECODAN INWALL				EINB2-F
KIT DISTRIBUZIONE PER ECODAN INWALL				EIND2S-F
BOLLITORE 200L ACS PER ECODAN INWALL				EINTK175-F
SONDA ACS				**PAC-TH011TK2-E**
UNITÀ INTERNA				**ERSD-VM2D**
HYDROBOX	Taglia			SMALL
	Alimentazione	Tens./Freq./Fasi	V/Hz/n°	230/50/1
	Generale	Versione		Reversibile
		Dimensioni AxLxP	mm	800 x 530 x 360
		Peso a vuoto	kg	44
		Contenuto acqua impianto del modulo	litri	5,2
		Colore	RAL	9016
		Potenza sonora	dB(A)	40
	Connessioni	Tipo refrigerante		R32/R410A
		Refrigerante (gas/liquido)	mm	15,88/9,52
		Acqua (risc./raffr.)	mm	G1-A

UNITÀ ESTERNA				ecodan MULTI				
				PXZ-4F75VG	**PXZ-5F85VG**	**PUMY-P112VKM6 PUMY-P112YKM5**	**PUMY-P125VKM6 PUMY-P125YKM5**	**PUMY-P140VKM6 PUMY-P140YKM5**
	Alimentazione	Tensione/Freq./Fasi	V/Hz/n°	230 / 50 / 1	230 / 50 / 1	230 / 50 / 1 400 / 50 / 3+N	230 / 50 / 1 400 / 50 / 3+N	230 / 50 / 1 400 / 50 / 3+N
Aria/Aria	Raffrescamento	Capacità nominale	kW	**7,20**	**8,30**	**12,5**	**14,0**	**15,5**
		Potenza assorbita	kW	1,85	1,97	2,79	3,46	4,52
		EER		3,89	4,21	4,48	4,05	3,43
		Consumo energetico annuo	kWh	311	342	1395	1730	2260
	Riscaldamento	Capacità nominale	kW	**8,60**	**9,30**	**14,0**	**16,0**	**18,0**
		Potenza assorbita	kW	1,87	2,00	3,04	3,74	4,47
		COP		4,60	4,65	4,61	4,28	4,03
Aria / Acqua Riscaldamento[1]	Aria 7° / Acqua 35°	Capacità Min / Nom / Max	kW	**4,30 / 7,50 / 9,30**	**4,70 / 8,50 / 10,00**	**3,80 / 12,50 / 13,80**	**3,60 / 11,20 / 12,17**	**4,20 / 14,00 / 15,66**
		Potenza assorbita Min/Nom/Max	kW	1,03 / 1,80 / 2,60	0,98 / 1,96 / 2,50	1,04 / 3,06 / 3,51	1,22 / 3,35 / 5,13	1,57 / 5,43 / 6,42
		COP Min / Nom / Max		4,16 / 4,17 / 3,57	4,78 / 4,34 / 3,99	3,64 / 4,08 / 3,93	2,94 / 3,34 / 2,37	2,68 / 2,58 / 2,44
	Temperatura acqua	max.		**55**	**55**	**55**	**55**	**55**
	Bassa temperatura acqua 35°C (stagione media)	RANK		A++	A++	**A++**	**A++**	**A++**
		SCOP		3,92	4,00	4,20	4,20	4,20
		ηs	%	**154**	**157**	168	168	168
	Media temperatura acqua 55°C (stagione media)	RANK		**A+**	**A+**	**A+**	**A+**	**A+**
		SCOP		2,91	2,86	3,02	3,02	3,02
		ηs	%	113	111	121	121	121
	Produzione di ACS[2]	RANK (Profilo di carico ACS)		**A+**	**A+**	**A (L)**	**A (L)**	**A (L)**
		ηwh	%	124	122	106	106	106
	Unità esterna	Magnetotermico consigliato	A	**18**	**21,4**	**32/16**	**32/16**	**32/16**
		Dimensioni AxLxP	mm	710x840x330	796x950x330	1338x1050x330(+25)	1338x1050x330(+25)	1338x1050x330(+25)
		Peso	Kg	59	62	122/125	122/125	122/125
		Pressione sonora	dB(A)	48	49	49	50	51
		Potenza sonora max	dB(A)	63	61	69	70	71
	Linee frigorifere	Diametri (gas/liquido)	mm	12,7 / 9,52	12,7 / 9,52	15,88 / 9,52	15,88 / 9,52	15,88 / 9,52
		Lunghezza max (min)	m	60 / 30	70 / 30	n.d.	n.d.	n.d.
		Dislivello max	m	20	20	n.d.	n.d.	n.d.
Campo di funz. garantito	Aria/Aria	Raffrescamento	min/max	-10°C / +46°C	-10°C / +46°C	-5 / +46	-5 / +46	-5 / +46
		Riscaldamento	min/max	-20°C / +24°C	-20°C / +24°C	-20 /21	-20 / 21	-20 / 21
Campo di funz. garantito	Aria/Acqua	Riscaldamento	min/max	-20°C / +24°C	-20°C / +24°C	-20 /21	-20 / 21	-20 / 21
		ACS	min/max	-20°C / +35°C	-20°C / +35°C	-20 /35	-20 /35	-20 /35
	Refrigerante	Tipo / Precarica	Kg	R32 / 2,4	R32 / 2,4	R410A / 4,80	R410A / 4,80	R410A / 4,80
		GWP[3] / Tons CO_2 Eq.		675 / 1,62	675 / 1,62	2088 / 10,02	2088 / 10,02	2088 / 10,02

[1] [2] [3] Vedi nota in ultima pagina

Tabella delle combinazioni delle unità interne

MODELLO	NR. UNITÀ COLLEGABILI	Capacità min/max collegabile (kW) x 10	Parete																		Pavimento			Cassetta 1 via			Cassetta 4 vie						Canalizzata										Soffitto pensile		
			Kirigamine Style			Kirigamine Zen						Linea Plus																60 x 60			90 x 90				Compatta												
			MSZ-LN			MSZ-EF						MSZ-AP						MFZ-KT			MLZ-KP			SLZ-M			PLA-M EA				SEZ-M						PEAD-M JA					PCA-M KA		
			25	35	50*	18	22	25	35	42	50	15	20	25	35	42	50	25	35	50	25	35	50	25	35	50	35	50	60	71	100	25	35	50	60	71	35	50	60	71	100	50	60	71
PUMY-P112	8	30/162	•	•	•	•	•	•	•	•	•	•	•	•	•	•	•	•	•	•	•	•	•	•	•	•	•	•	•	•	•	•	•	•	•	•	•	•	•	•	•	•	•
PUMY-P125		30/182	•	•	•	•	•	•	•	•	•	•	•	•	•	•	•	•	•	•	•	•	•	•	•	•	•	•	•	•	•	•	•	•	•	•	•	•	•	•	•	•	•	•
PUMY-P140		30/202	•	•	•	•	•	•	•	•	•	•	•	•	•	•	•	•	•	•	•	•	•	•	•	•	•	•	•	•	•	•	•	•	•	•	•	•	•	•	•	•	•	•

* Solo per serie VG2

MODELLO	Nr. max Unità Collegabili (escluso Ecodan)	Capacità max collegabile (escluso Ecodan)	Indice Vi max collegabile (escluso Ecodan)	Parete																												Pavimento			Canalizzata										Soffitto pensile	
				Kirigamine Style			Kirigamine Zen						Linea Plus																									Compatta											
				MSZ-LN			MSZ-EF						MSZ-AP							MSZ-AY				MSZ-BT				MFZ-KT				SEZ-M							PEAD-M JA*				PCA-M KA*		
			Indice capacità	25	35	50	18	22	25	35	42	50	15	20	25	35	42	50	60	71	25	35	42	50	20	25	35	25	35	50	25	35	50	60	71	50	60	71	50	60					
			Indice Vi	8,0	8,0	12,0	8,9	8,9	8,9	8,9	8,9	8,9	5,1	5,1	5,4	5,4	5,4	5,4	12,2	14,9	5,4	5,4	5,4	5,4	4,5	4,5	4,5	7,7	7,7	11,5	7,2	9,9	9,9	12,6	12,6	12,4	16,1	16,1	11,8	16,9					
PXZ-4F75VG	**3**	**94**	26	•	•	•	•	•	•	•	•	•	•	•	•	•	•	•	•	•	•	•	•	•	•	•	•	•	•	•	•	•	•	•	•	•	•	•	•	•	•	•	•
PXZ-5F85VG	**4**	**108**	26	•	•	•	•	•	•	•	•	•	•	•	•	•	•	•	•	•	•	•	•	•	•	•	•	•	•	•	•	•	•	•	•	•	•	•	•	•	•	•	•

*con PEAD-M60/71 JA e PCA-M60 KA non è possibile connettere altre unità

COMBINAZIONI ECODAN INWALL				
BOX ESTERNO PER ECODAN INWALL				EINB2-F
KIT DISTRIBUZIONE PER ECODAN INWALL				EIND2S-F
BOLLITORE 200L ACS PER ECODAN INWALL				EINTK175-F
SONDA ACS				**PAC-TH011TK2-E**
UNITÀ INTERNA				**EHSC-VM2D**
HYDROBOX	Taglia			MEDIUM
	Alimentazione	Tens./Freq./Fasi	V/Hz/n°	230/50/1
	Generale	Versione		Solo caldo
		Dimensioni AxLxP	mm	800 x 530 x 360
		Peso a vuoto	kg	47
		Contenuto acqua impianto del modulo	litri	6,1
		Colore	RAL	9016
		Potenza sonora	dB(A)	40
	Connessioni	Tipo refrigerante		R32/R410A
		Refrigerante (gas/liquido)	mm	15,88/9,52
		Acqua (risc./raffr.)	mm	G1-A
UNITÀ ESTERNA				Mr.SLIM+
				PUHZ-FRP71VHA

	Alimentazione	Tensione/Freq./Fasi	V/Hz/n°	230 / 50 / 1 + T			
Aria/Aria	Unità interna			**PEAD-M71JA**	**PKA-M71KAL**	**PCA-M71KA**	**PSA-RP71KA**
	Raffrescamento	Capacità nominale (min/max)	kW	7,1 (3,3 - 8,1)			
		Potenza assorbita nominale	kW	2,10	1,88	1,90	1,97
		EER		3,38	3,78	3,74	3,60
		Carico teorico *(PDesignC)*	kW	7,1			
		SEER		5,4	6,3	6,4	6,1
		Classe di efficienza energetica		**A**	**A++**	**A++**	**A++**
		Consumo energetico annuo	kWh	459	393	387	408
	Riscaldamento	Capacità nominale (min/max)	kW	8,0 (3,5 - 10,2)			
		Potenza assorbita nominale	kW	2,09	2,26	2,26	2,28
		COP		3,83	3,54	3,54	3,33
		Carico teorico *(PDesignH)*	kW	4,9	4,7	4,7	4,7
		SCOP		3,8	4,2	4,2	3,9
		Classe di efficienza energetica		**A**	**A+**	**A+**	**A**
		Consumo energetico annuo	kWh	1799	1569	1555	1709
Aria / Acqua[1]	Aria 7° / Acqua 35° Delta T 5°	Capacità nom./max.	kW	**8,00 / 10,20**			
		Potenza assorbita nom./max.	kW	1,96 / 2,76			
		COP nom./max.		4,08 / 3,70			
	Aria -7° / Acqua 35° Delta T 5°	Capacità nom./max.	kW	**7,00 / 7,40**			
		Potenza assorbita nom./max.	kW	2,50 / 2,74			
		COP nom./max.		2,80 / 2,70			
	Temperatura acqua	max.		60			
	Bassa temperatura acqua 35°C (stagione media)	RANK		**A++**			
		SCOP		4,15			
		ηs	%	163			
	Media temperatura acqua 55°C (stagione media)	RANK		**A+**			
		SCOP		3,02			
		ηs	%	121			
	Produzione di ACS[2]	RANK (Profilo di carico ACS)		**A+ (L)**			
		ηwh	%	138			
Recupero di calore	Ambiente 27°BS-19°BU Acqua 45°	Capacità nominale	kW	7,1 (raff. Aria)		8,0 (risc. Acqua)	
		Potenza assorbita	kW	2,16			
		COP		7,00			
	Ambiente 27°BS-19°BU Acqua 55°	Capacità nominale	kW	7,1 (raff. Aria)		9,0 (risc. Acqua)	
		Potenza assorbita	kW	3,22			
		COP		5,00			
	Unità esterna	Magnetotermico consigliato	A	19			
		Dimensioni AxLxP	mm	943 x 950 x 330 (+30)			
		Peso	Kg	73			
		Pressione sonora	dB(A)	49			
		Potenza sonora	dB(A)	68			
	Linee frigorifere	Diametri (gas/liquido)	mm	2 x 15,88 / 9,52			
		Lunghezza max (min)	m	2 x 30			
		Dislivello max	m	20			
Campo di funz. garantito	Aria/Aria	Raffrescamento	min/max	-5 / +46			
		Riscaldamento	min/max	-20 / +21			
	Aria/Acqua	Riscaldamento	min/max	-20 / +35			
	Recupero di calore	Recupero di calore	min/max	+7 / 46			
	Refrigerante	Tipo / Precarica	Kg	R410A / 3,80			
		GWP[3] / Tons CO_2 Eq.		2088 / 7,93			

MITSUBISHI ELECTRIC

CLIMATIZZAZIONE

Mitsubishi Electric Europe B.V. filiale italiana
Via Energy Park, 14
20871 Vimercate (MB)
Telefono: +39 039 60531
Fax: +39 039 6057694
e-mail: clima@it.mee.com

SEGUICI SU

SCARICA LE APP UFFICIALI

Disponibile su App Store

Android APP su Google play

Le apparecchiature descritte nella presente bruchure contengono gas fluorurati ad effetto serra di tipo HFC o HFO con GWP > 1.
L'installazione di tali apparecchiature dovrà essere effettuata da personale qualificato ai sensi dei regolamenti europei 303/2008 e 517/2014.

BROCHURE ECODAN INWALL 2.0
I-2303221(17940)

Mitsubishi Electric si riserva il diritto di modificare
in qualsiasi momento e senza preavviso i dati del presente stampato.

Ogni riproduzione, anche se parziale, è vietata.

I-2303221

climatizzazione.mitsubishielectric.it